Приложение №2
к Техническому заданию на ремонт опорных конструкций инженерных коммуникаций, проложенных по забору вдоль корпуса 17

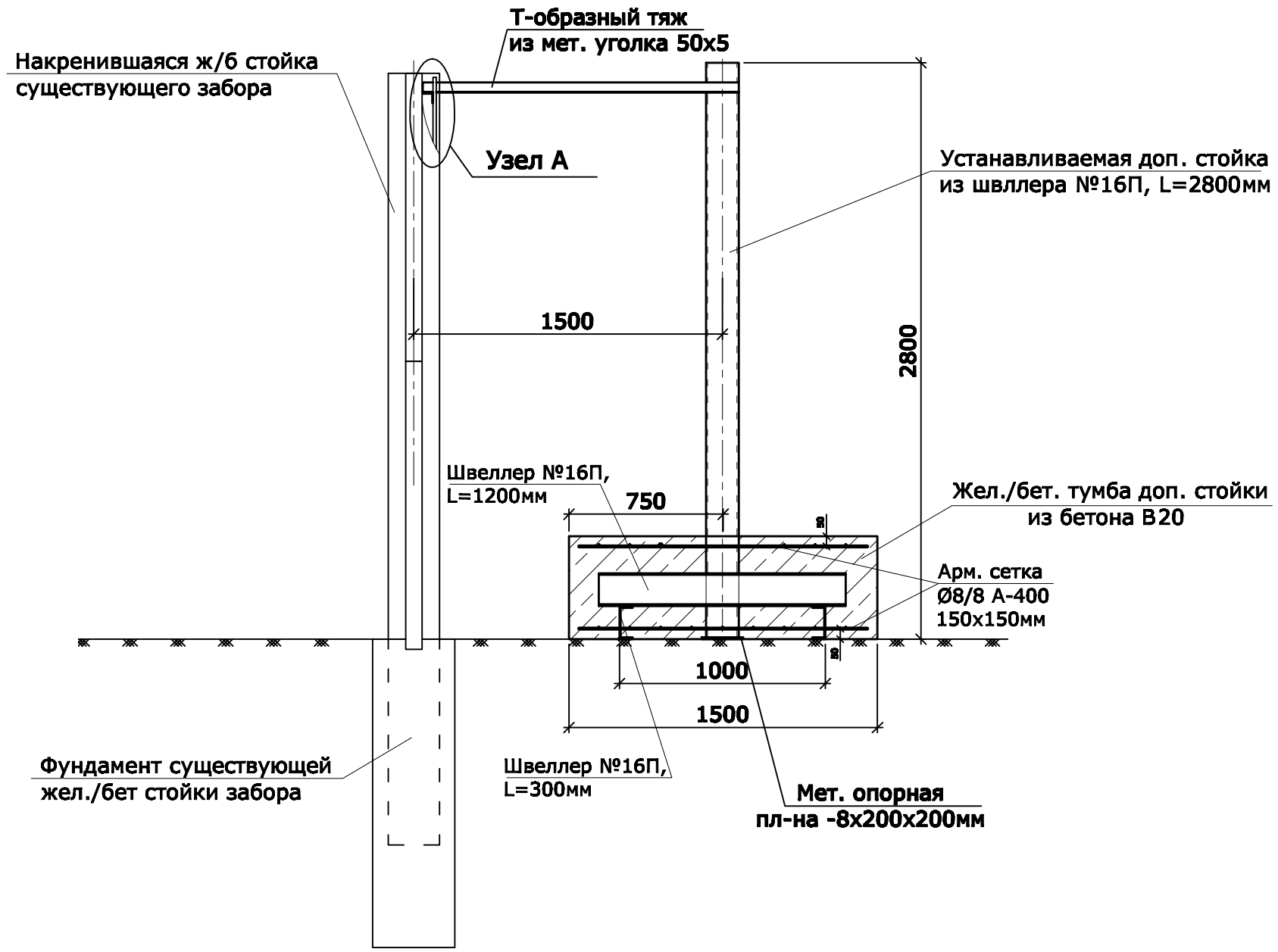

Узел А

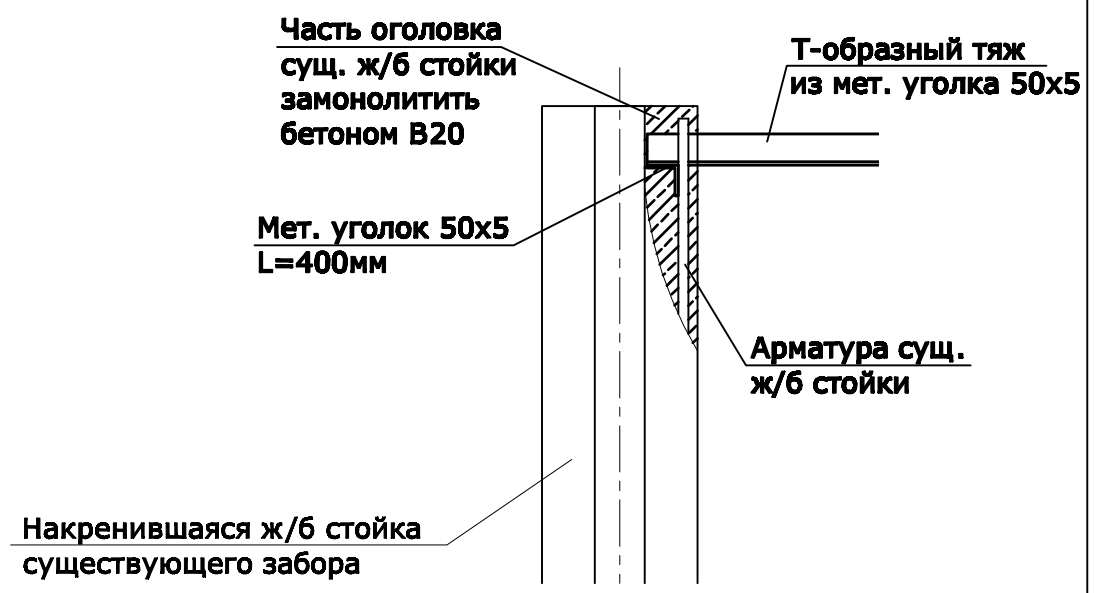

1 - 1

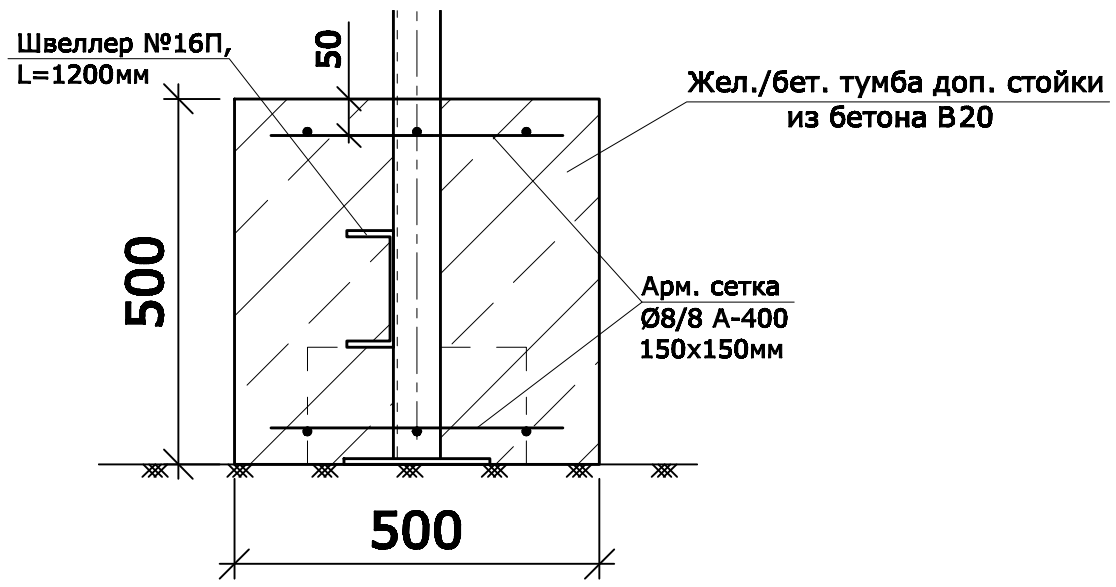

ПРИМЕЧАНИЯ:

1. Армирование жел./бет. тумб доп. стоек производить согласно п.2 ТЗ.
2. Соединение металлических элементов производить электродуговой сваркой. Толщина сварного шва по наименьшей толщине свариваемых элементов.
3. После монтажа все установленные металлические элементы конструкции огрунтовать грунтовкой ГФ-021 и окрасить эмалью ПФ-115 за 2 раза.

Изм.	Кол.уч.	Лист	№док.	Подп.	Дата	ООО "МОСКВА-СОКОЛ"			
Разработал		Бойко Е.Н.				Территория у корпуса 17	Стадия	Лист	Листов
							ПП	1	1
Согласовал		Ващенко С.Н.				Эскизный чертеж установки дополнительных стоек	ООО "ВПК-Сооружение"		

Взамен инв.№ | Подпись и дата | Инв.№ подл.